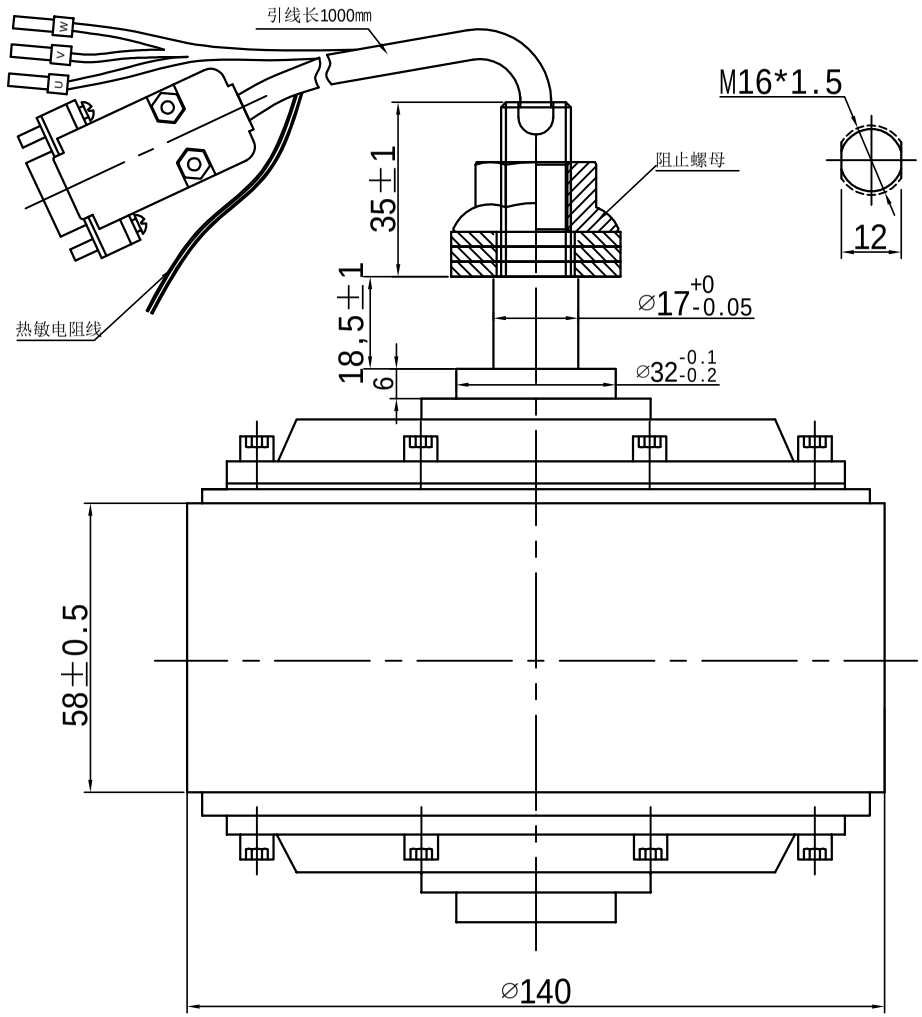

相序定义	U	V	W
线色定义	黄	蓝	绿

DB头编号	3	4	11	12	13	14	5
针脚定义	B	A	W	V	U	5V	0V
线色定义	紫	白	绿	蓝	黄	红	黑

电源电压	DC48V	额定输出(W)	300
额定转矩(Nm)	15	瞬间最大转矩(Nm)	23
额定电流(A)	18	瞬间最大电流(A)	27
额定转速(rpm)	200	最高转速(rpm)	500
线电阻(Ω)	0.37	线电感(mH)	9.5
编码器线数	1400		

注：轮胎端面标注有GS图标
PU轮胎的包胶由客户提供
装热敏电阻、防水要求
螺母为不锈钢M16*1.5阻止螺母

通用件登记	
描　图	
描　校	
旧底图总号	
签　字	
日　期	

标记	处数	更改文件号	签字	日期					
设　计			工　艺		阶段标记		重　量	比　例	
制　图			标准化					1:1	
校　对			(审　定)						
审　核			日　期		共　页		第　页		

北京和利时电机技术有限公司

10050LA2350F30-V1.3-043056